ԵՐԿՐՈՐԴ ՀԱՐԿԻ ԴՌՆԵՐԻ ԵՎ ՊԱՏՈւՀԱՆՆԵՐԻ ՄԱԿՆԻՇԱՎՈՐՄԱՆ ՍԽԵՄԱ:

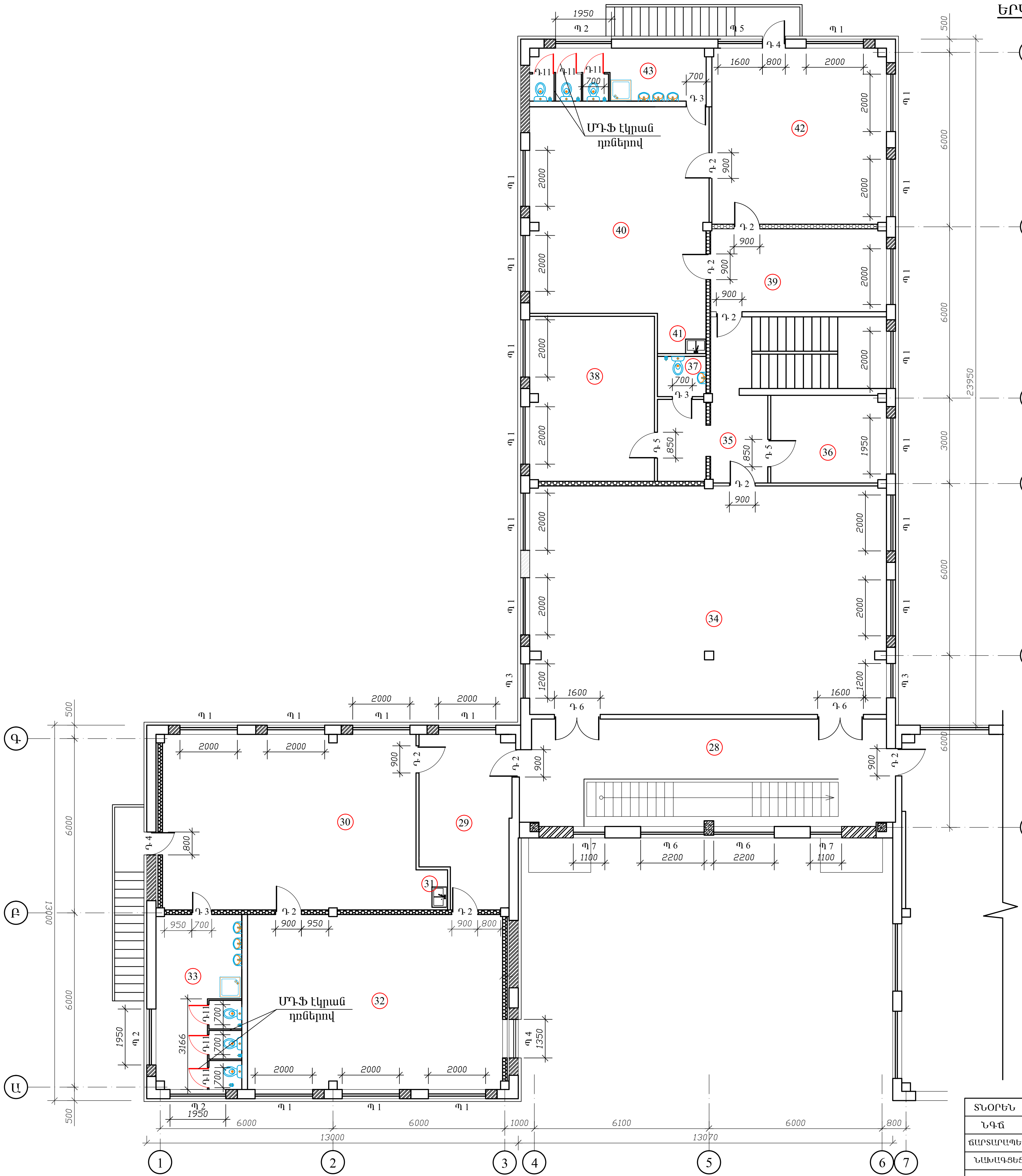

ԱՆՎԱՆԱՑՈւՑԱԿ

28	ՄԻՋԱՆՑՔ	37.8մ²
29	ՀԱՆԴԵՐՁԱՐԱՆ	18.1մ²
30	ԽԱՂԱՍԵՆՅԱԿ	54.7մ²
31	ԽՈՀԱՆՈՑ	1.54մ²
32	ՆՆՋԱՐԱՆ	54.4մ²
33	ՍԱՆՀԱՆԳՈւՅՑ	18.3մ²
34	ԴԱԼՀԻՃ	99.3մ²
35	ՄԻՋԱՆՑՔ	11.2մ²
36	ՄԵԹՈԴ. ԿԱԲԻՆԵՏ	12.4մ²
37	ՍԱՆՀԱՆԳՈւՅՑ	2.4մ²
38	ՏՆՕՐԵՆ	25.0մ²
39	ՀԱՆԴԵՐՁԱՐԱՆ	17.8մ²
40	ԽԱՂԱՍԵՆՅԱԿ	44.8մ²
41	ԽՈՀԱՆՈՑ	2.4մ²
42	ՆՆՋԱՐԱՆ	37.6մ²
43	ՍԱՆՀԱՆԳՈւՅՑ	11.4մ²

ՄԴՖ ԷԿՐԱՆ ԴՌՆԵՐՈՎ

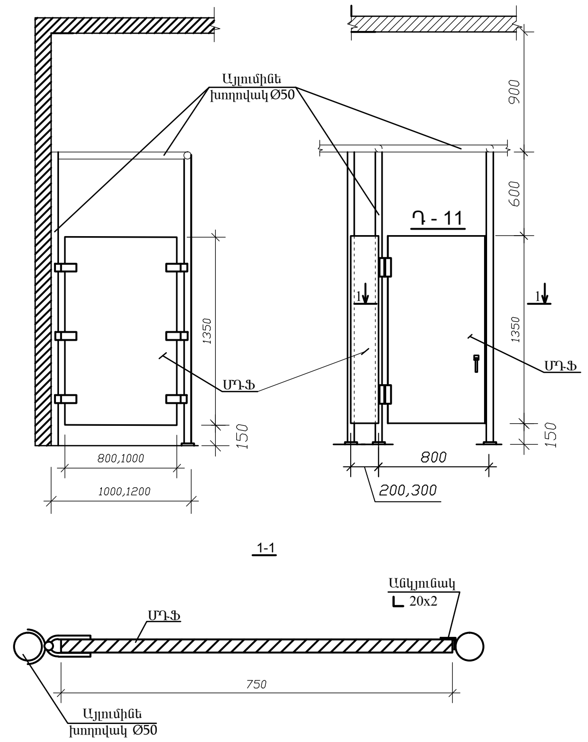

1. ԱԼՅՈՒՄԻՆԵ ԽՈՂՈՎԱԿ Ø50 - 130.0գծ.մ
2. ԱԼՅՈՒՄԻՆԵ ԱՆԿՅՈՒՆԱԿ ∟20x2 - 17.0գծ.մ
3. ՄԴՖ 10մմ ՀԱՍՏ, ԸՆԴՀԱՆՈւՐ - 22.0մ²
4. ԱԼՅՈւՄԻՆԵ ԱՄՐԱԿՑՄԱՆ ԴԵՏԱԼՆԵՐ - 130հատ

— Շարվող պատեր

— Կառուցվող դիաֆրագմա

— Կառուցվող միջնորմեր

ՏՆՕՐԵՆ	Մ.ՀՈՒՄՆՅԱՆ		TGQ - 06 ՃԱՄԲԱՐԱԿԻ ԹԻՎ 3 ՄԱՆԿԱՊԱՐՏԵԶԻ ՎԵՐԱԿԱՌՈՒՑՈՒՄ			
ՆԳՃ	Ն.ՍՏԵՓԱՆՅԱՆ					
ՃԱՐՏԱՐԱՊԵՏ	Ա. ԱՂԱՋԱՆՅԱՆ		ՃԱՐՏԱՐԱՊԵՏԱՇԻՆԱՐԱՐԱԿԱՆ ՄԱՍ	ՓՈւԼ	ԹԵՐԹ	ԹԵՐԹԵՐ
ՆԱԽԱԳԾԵՑ	Ն. ՆՇԱՆՅԱՆ			ԱՆ	ՃՇ-18	49
			ԵՐԿՐՈՐԴ ՀԱՐԿԻ ԴՌՆԵՐԻ ԵՎ ՊԱՏՈւՀԱՆՆԵՐԻ ՄԱԿՆԻՇԱՎՈՐՄԱՆ ՍԽԵՄԱ:	«ՄԱՌԱ ԵՎ ԴՈւՍՏՐԵՐ» ՍՊԸ		